BESPLE

D 多级离心水泵
HORIZONTAL MULTI-STAGE PUMP

广州广一泵业有限公司
GUANGZHOU GUANGYI PUMP CO.LTD.

概述

D型泵系单吸多级分段式离心泵。供吸送清水及物理化学性质类似于水的液体之用，泵型号意义：

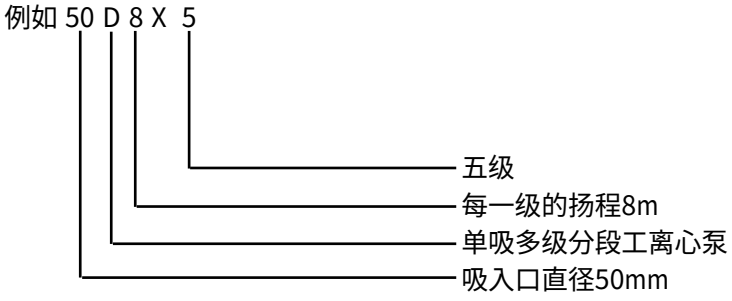

结构说明

D型泵为多级分段式,其扬程随着级数的增加而按正比例增加。可根据实际需要加以选用。其吸入口位于进水段上成水平方向，出水口在出水段上垂直向上。

从电机方向看去，泵应顺时针方向旋转。

本型泵结构上主要分成下列几个部分：参看下页结构图

1.定子部分：

主要零件有：进水段（1）、中段（2）、出水段（3）、导叶（5）以及轴承部件，用拉紧螺拴连接起来。

2.转子部分：

主要零件有：泵轴（10）叶轮（11）平衡盘（12）轴承挡套（13）轴套（14）（15）以及滚动轴承等，叶轮的数目根据研需扬程而定，它等于水泵级数。

3.轴承部分

采用单列向心滚柱轴承，把整个转子部分支承在两端轴承架内，因采用平衡盘承受轴向力，故整个转子部件必须有一定轴向串动量，这种轴承能够满足上述要求，所以不允许用普通单列向心球轴承。轴承室采用黄油润滑。

4.密封部分

泵的各段之间的静止结合面是用纸垫密封的。泵各级的转动部分的密封，是靠密封环（18）及导叶套（7）与叶轮之间的微少间隙来达到。

5.填料室部分：

进、出水段外向端面各有填料室一个，内装填料（24）、填料环（17）.用填料压盖（16）通过螺栓压紧，少量的高压水，通过进水段内或水封管及填料环（17）流入填料室中，起水封作用，以防止空气进入和大量液体的渗出。

填料压紧度必须适中，以液体能够一滴一滴渗出为准，如太紧则轴套易发热，用时耗费功率，如太松则由于液体流失而降低水泵效率。防止液体进入轴承是采耐油橡胶密封圈或轴承挡套来达到。

泵的装配与拆卸

本型泵之装配良好与否对性能之影响特别显著，尤其各个叶轮的出口中心，必须对准导叶进口中心，其中稍有偏差，即将使整个性能受到影响，降低泵效率。其次转子部分与定子部分的各个密封间隙均有严格规定，间隙太大则引起泄露量增加，使效率降低，若间隙太少，则会引起零件的磨损和振动，以致降低泵的寿命。为此本泵必须有良好的同心度，方能使泵转动轻快。

下面列出泵装配时各质量技术指标：

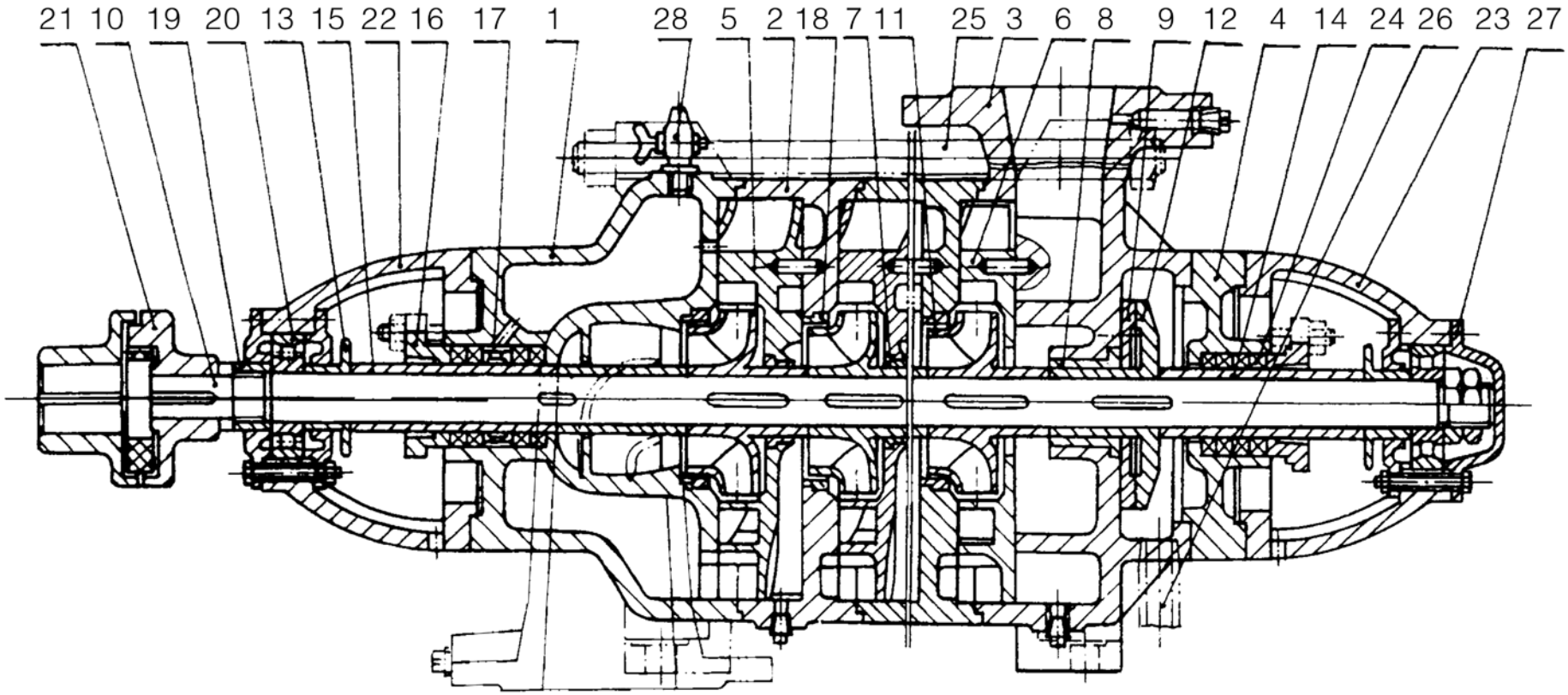

D型泵结构图

1.进水段
2.中段
3.出水段
4.尾盖
5.导叶
6.出水导叶
7.导叶套
8.平衡套
9.平衡环★
10.轴
11.叶轮
12.平衡盘★
13.轴承挡套
14.轴套(甲)
15.轴套(乙)
16.填料压盖
17.填料环
18.密封环
19.轴承螺母
20.轴承
21.联轴器部件
22.轴承架(甲)
23.轴承架(乙)
24.填料
25.拉紧螺栓
26.平衡水管
27.轴承盖
28.气咀

注：*为易损件。

1.转子部分：

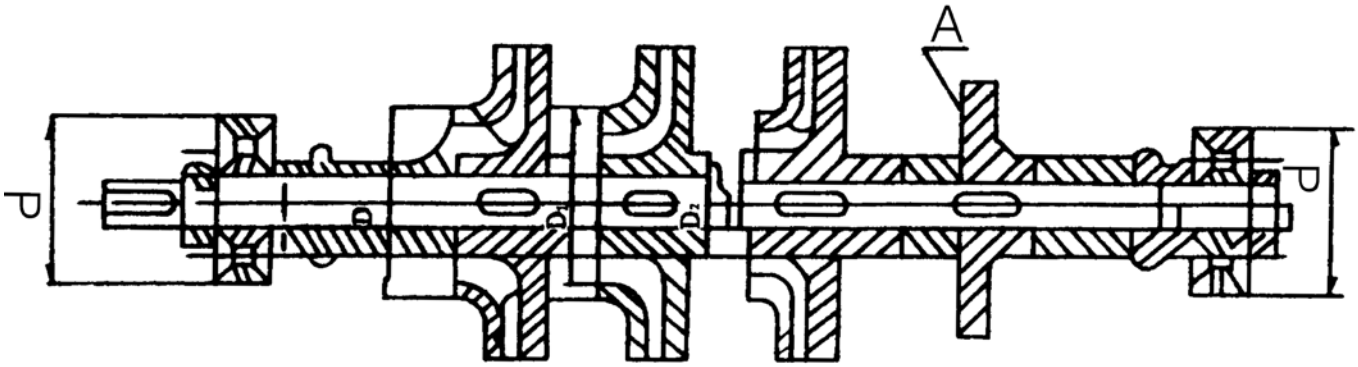

D的跳动允差≤0.01毫米
D2的跳动允差≤0.01毫米
A面的跳动允差≤0.05毫米

2.定子部分

泵的型号	平衡环端面跳动量(即与转子平衡盘端面A接触的平面)	转子轴向串动量		密封间隙最小值(半径方向)	
		未装平衡盘时	已装平衡盘时	允许≤	
	允许≤			密封环	导叶套
D	**0.05毫米**	**4.5毫米**	**2.5毫米**	**0.15毫米**	**0.10毫米**

泵的装配顺序：

1. 装密封环（18）紧装在进水段（1）和中段（2）上。
2. 把导叶套（7）装在导叶（5）上，然后将导叶固定到所有的中段（2）上。
3. 装出水段导叶（6），平衡环（9）和平衡套（8）分别装在出水段（3）上。
4. 将装好进水段轴承（20）、轴套螺母（19），轴承挡套（13）、挡水圈、填料压盖（16）、填料环 （17）及轴套乙（15）、键等零件的轴（10）、穿上进水段（1）并顺键推入叶轮（11）及铺上青壳纸的中段（2）再顺键推入叶轮（11）、重复以上步骤、直到将所有叶轮，中段装完为止。
5. 将出水段（3）装到中段（2）上，然后用拉紧螺栓（25）将进水段（1）、中段（2）和出水段（3）紧固在一起。
6. 装上平衡盘（12）、轴套甲（14）、轴承挡套、出水段轴承及尾端锁紧螺母等，然后手拉动转子部件，先使平衡盘紧贴平衡环再推进转子，测量其轴向串动量是否符合规定要求，若不符合，可通过两端螺母调整，直到符合规定为止。
7. 拆下轴承出水段、套上尾盖（4）填料压盖（16）、挡水圈等、把尾盖紧固在出水段上、再装上后轴承及锁紧螺母。
8. 顺序在二端的填料室内放入填料（24）及轴承架甲（22）、乙（23）、装好后用手转动转子，检查其转动的灵活性。再装上前后轴承盖，把所有螺丝上紧。注意填料环水封孔中心应对准水封管入口中心。
9. 装上水封管［注：如果该泵无处设水封管时均由内设水封所取代］平衡水管（26）、气咀（28）及所有的四方螺塞等。
10. 调整填料压盖松紧度，装上弹性联轴器部件（21）拧上装满黄油的迫油盅。泵的拆卸顺序与安装顺序相反。

泵的起动、运转

起动：

1、泵在起动前必须用手盘转联轴器，感觉灵活。
2、使泵与电机脱离，检查电机转向与泵的转向是否相符。
3、泵起动前需向泵内引水（灌满为止）或抽真空，并关闭出口闸阀和压力表旋塞。
4、起动水泵、打开压力表、真空表旋塞，逐步打开出口闸阀到压力表指到所需压力为止。

运转：

1、注意水泵轴承温度 ，最高温度不得高于70°C。经常检查，滚动抽承黄油每工作1000小时更换一次。滚动轴承运转中不应有噪音。
2、出水段上平衡水管绝对不允许被阻塞。
3、检查泵轴串动量是否在允许范围内。填料压紧程度保证均匀滴木渗出。（每分钟10-20滴）。
4、水泵每工作1000小时后，应进行检修。叶轮与密封环的间隙因磨损超过最大值的两倍时，应及时更换密封环。

停机：

慢慢关上闸阀和压力表，真空表旋塞，然后关闭电动机，如果所处的环境外界温度较低时，则应将下部各个四方螺塞放开，放出泵内的水，以免冻裂。

长期停止使用水泵时，应将泵拆开，擦干零件上的水，并在滑动面上涂以防锈油，妥善保存。

泵的安装

如果整套水泵运低现场、附带底座者，则泵和电机是已在底座上调整安装好了的，使用前检查水泵和电机无位置错动则找平地面有地脚螺钉固定下来即可使用。

若水泵和电机分别运去需要在现场安装者，除了一般的安装要求外，安装本型水泵应注意以下几点：

1、把底座放在地基上，在地脚螺钉附近垫高20-40毫米，然后用水平仪检查底座的水平度，扳紧地脚步螺栓的螺母，再用水泥灌浇底座与地基间的间隙，经3-4天水泥干固后，再检查一下水平度。
2、清除底座的支持平面及水泵脚，电机脚的平面，并把水泵和电机都放到底座上去。
3、先调整泵轴水平，再适当上紧螺母，以防走动。其次调好电机位置，在水平欠妥的脚步上，垫上垫铁，调整时应注意下列两点：
   ①把钢尺放在两联轴器圆周面上，检查水泵轴线与电机轴线是否重合，若不重合，就在电机脚下垫上垫薄铁片，两联轴器中心线上下或左右的最大差数不得超过0.1毫米。
   ②两联轴器端面之间应留有一定间隙，（参看安装图），在几个相反位置上用塞尺测量联轴器平面之间的间隙是否均匀。在一周上最大和最小间隙差不得超过0.2毫米。

附：本型泵外形安装尺寸图如下：

泵的安装尺寸

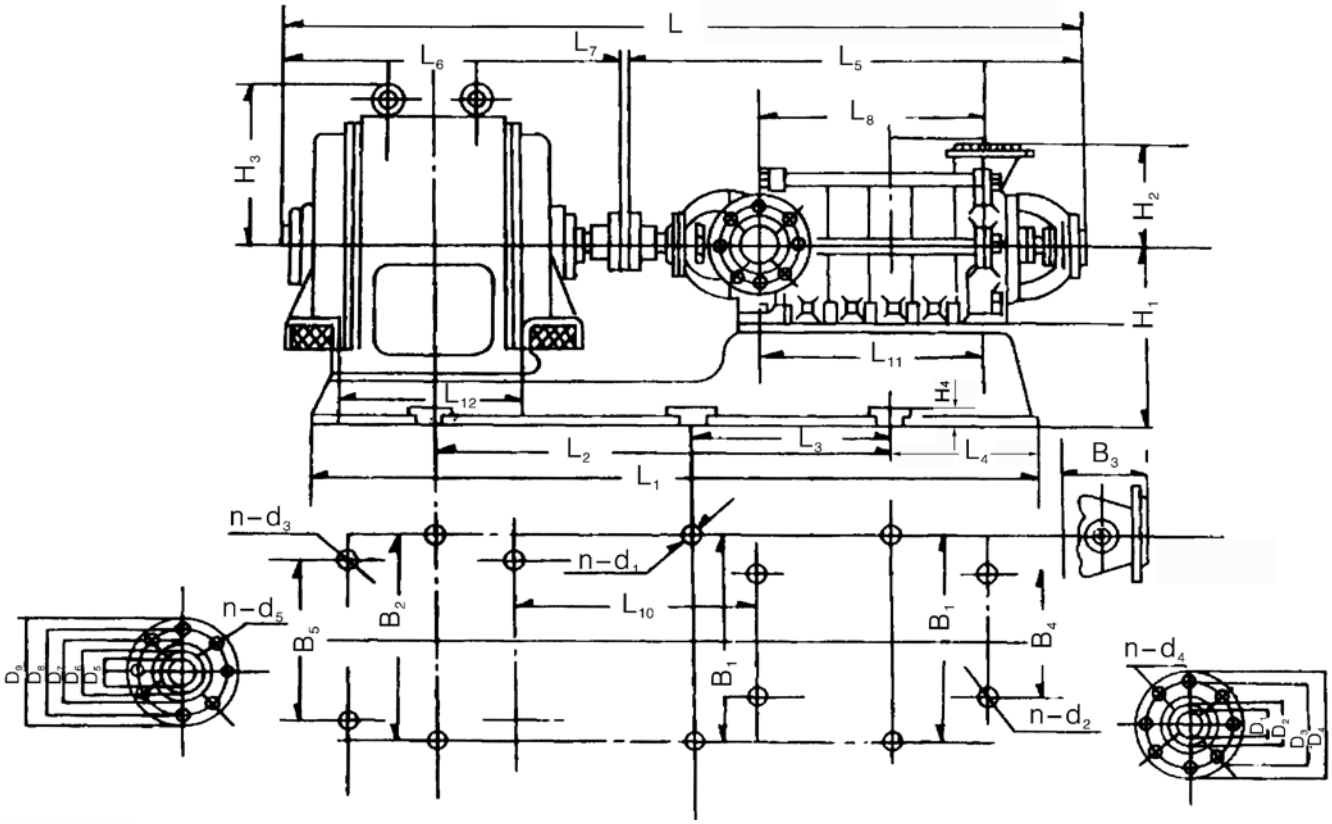

D.型多级泵外形安装尺寸图
（适用于50D8×3～200D43×3）

可能发生故障及解决方法

故障	原因	解决方法
水泵不吸水，压力表及真空表的指针剧烈跳动。	注入水泵的水不够，水管与仪表漏气。	再往水泵内注水，拧紧堵塞漏气处。
水泵不吸水，真空表表示高度真空。	底阀没有打开或已淤塞，吸水管阻力太大，吸水高度太高。	校正或更换底阀，清洗或更换水管，减低吸水高度。
看压力表水泵出水处是有压力，而水泵仍不出水。	出水管阻力太大，旋转方向不对，叶轮淤塞，水泵转数不够。	检查或缩短水管，检查电机取下水管接头，清洗叶轮，增加水泵轴的转数。
流量低于预计量 。	水泵淤塞，密封环磨损过多，转数不足。	清洗水泵及管于，更换密封环，增加泵轴的转数。
水泵消耗的功率过大。	填料压盖太紧，填料室发热叶轮磨损，水泵供水量增加。	调松填料压盖，更换叶轮，控制流量。
水泵内部声音反常，水泵不上水。	流量太大，吸水管内阻力过大，吸水高度过高，在吸水处有空气渗入，所吸送液体温度过高。	增加出水管内的阻力，以减低流量，检查吸水管，检查底阀，减少吸水高度，拧紧堵塞漏气处。
水泵振动。	泵轴与电机轴线在不同一条中心线上或泵轴歪斜了。	校准泵和电机的轴的中心线。
轴承过热。	没有轴，水泵轴与电机轴不在一条中心线上。	注油，把轴中心线对准，检查或清洗轴承体。

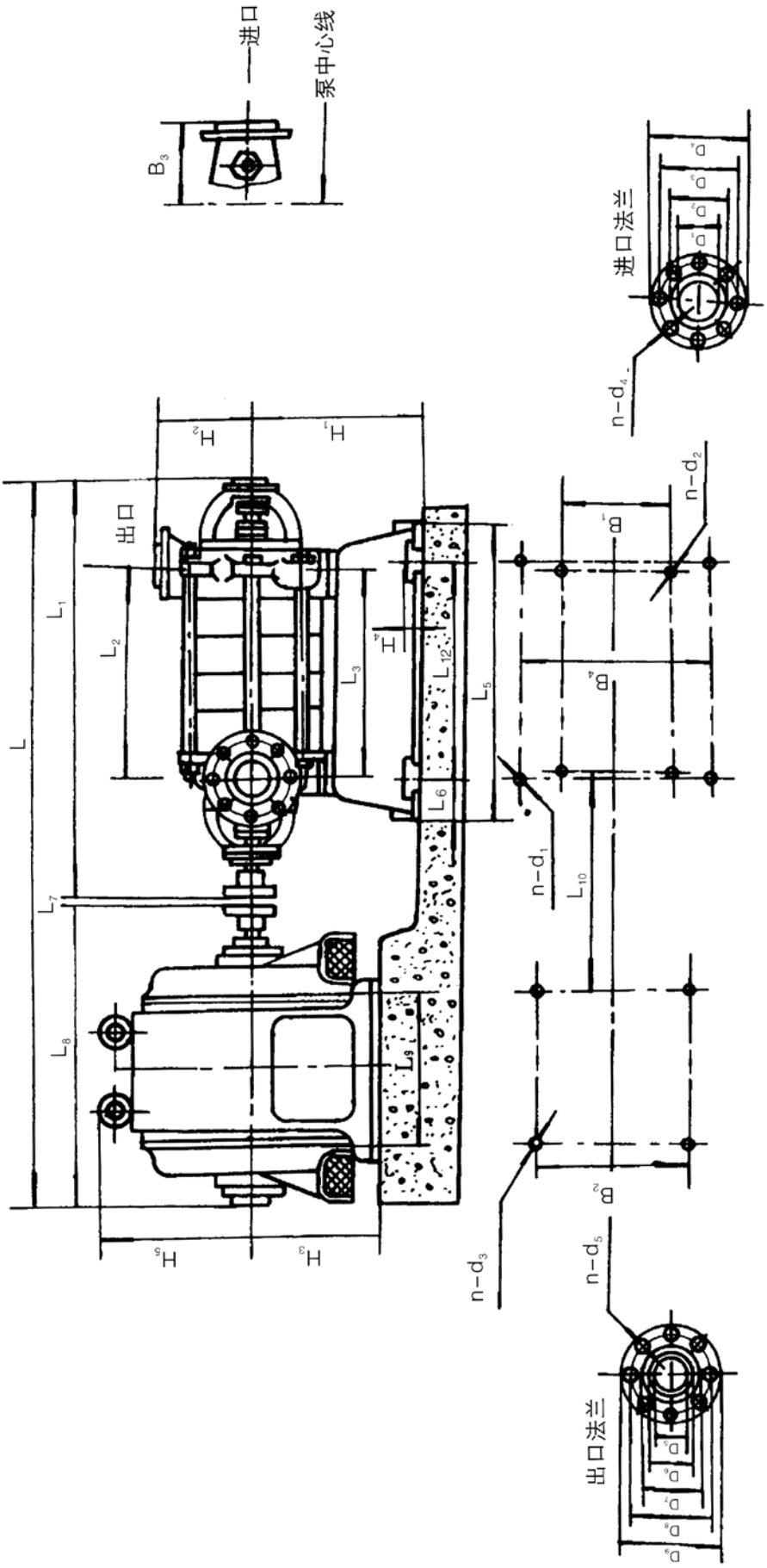

200D43×4～9型多级泵外型安装尺图

泵形尺寸表

单　位：毫米

尺寸 / 泵型号	安装尺寸																			泵脚尺寸			电机脚尺寸			电机型号
	L	L_1	L_2	L_3	L_4	L_5	L_6	L_7	L_8	L_9	L_{10}	H_1	H_2	H_3	H_4	B_1	B_2	B_3	n-d_1	L_{11}	B_4	n-d_2	L_{12}	B_5	n-d_3	
50D8x3	1077	809.5	556.5	/	156	700	374	3	229	94.5	/	202	174	/	25	340	280	173	4-Φ18	216	228	4-M/12	/	/	/	Y90L-2
50D8x4	1167	905	612	/	188	760	401	3	289	126.5	/	220	174	/	25	340	340	173	4-Φ20	276	228	4-M/12	/	/	/	Y100L-2
50D8x5	1247	972	649	/	218	820	421	3	349	156.5	/	232	174	/	25	340	340	173	4-Φ20	336	228	4-M/12	/	/	/	Y112L-2
50D8x6	1362	1078	713	/	250	880	479	3	409	188.5	/	232	174	/	30	340	340	173	4-Φ20	396	228	4-M/12	/	/	/	$Y132S_1$-2
50D8x7	1422	1138	773	/	250	940	479	3	469	188.5	/	232	174	/	30	340	340	173	4-Φ20	456	228	4-M/12	/	/	/	$Y132S_1$-2
50D8x8	1517	1193	893	565	150	1000	514	3	529	91	/	232	174	/	30	340	340	173	6-Φ20	516	228	4-M/12	/	/	/	$Y132S_2$-2
50D8x9	1577	1253	953	565	150	1060	514	3	589	91	/	232	174	/	30	340	340	173	6-Φ20	576	228	4-M/12	/	/	/	$Y132S_2$-2

进口法兰尺寸											
	D_1	D_2	D_3	D_4	n-d_4	D_5	D_6	D_7	D_8	D_9	n-d_5
50D8	65	110	130	160	4-Φ14	50	100		125	160	4-Φ18

泵形尺寸表

单　位：毫米

尺寸 / 泵型号	安装尺寸																			泵脚尺寸			电机脚尺寸			电机型号
	L	L_1	L_2	L_3	L_4	L_5	L_6	L_7	L_8	L_9	L_{10}	H_1	H_2	H_3	H_4	B_1	B_2	B_3	n-d_1	L_{11}	B_4	n-d_2	L_{12}	B_5	n-d_3	
80D12x3	1267	1045	600	0	225	780	475	3	262	160.5	/	260	210	/	25	400	400	170	4-Φ20	247	275	4-M16	/	216	4-M10	$Y132S_1$-2
80D12x4	1337	1045	600	0	225	850	475	3	332	160.5	/	260	210	/	25	400	400	170	4-Φ20	317	275	4-M16	/	216	4-M10	$Y132S_2$-2
80D12x5	1532	1300	950	0	175	920	600	3	402	112	/	270	210	/	30	400	400	170	4-Φ20	387	275	4-M16	/	254	4-M12	$Y160M_1$-2
80D12x6	1602	1300	950	0	175	990	600	3	472	112	/	270	210	/	30	400	400	170	4-Φ20	457	275	4-M16	/	254	4-M12	$Y160M_1$-2
80D12x7	1672	1440	1000	0	220	1060	600	3	542	157	/	270	210	/	30	400	400	170	4-Φ20	527	275	4-M16	/	254	4-M12	$Y160M_2$-2
80D12x8	1742	1440	1000	0	220	1130	600	3	612	157	/	270	210	/	30	400	400	170	4-Φ20	597	275	4-M16	/	254	4-M12	$Y160M_2$-2
80D12x9	1857	1562	1000	0	281	1200	645	3	682	214	/	270	210	/	30	400	400	170	4-Φ20	667	275	4-M16	/	254	4-M12	Y160L-2
100D16x3	1439	1340	840	0	250	827	600	3	306	29	/	295	230	/	30	450	450	220	4-Φ24	299	315	4-M16	/	254	4-M12	$Y160M_1$-2
100D16x4	1516	1340	840	0	250	904	600	3	383	106	/	295	230	/	30	450	450	220	4-Φ24	376	315	4-M16	/	254	4-M12	$Y160M_2$-2
100D16x5	1648	1340	840	0	250	981	645	3	460	193	/	295	230	/	30	450	450	220	4-Φ24	453	315	4-M16	/	254	4-M12	Y160L-2
100D16x6	1755	1430	940	0	245	1058	670	3	537	180	/	295	230	/	30	450	450	220	4-Φ24	530	315	4-M16	/	279	4-M12	Y180M-2
100D16x7	1937	1742	1200	0	271	1135	775	3	614	49.5	/	330	230	/	30	465	465	220	4-Φ24	607	315	4-M16	/	318	4-M16	$Y200L_1$-2
100D16x8	2024	1742	1200	0	271	1212	775	3	691	126.5	/	330	230	/	30	465	465	220	4-Φ24	684	315	4-M16	/	318	4-M16	$Y200L_1$-2
100D16x9	2101	1742	1200	0	271	1289	775	3	768	203.5	/	330	230	/	30	465	465	220	4-Φ24	761	315	4-M16	/	318	4-M16	$Y200L_1$-2

进口法兰尺寸											
	D_1	D_2	D_3	D_4	n-d_4	D_5	D_6	D_7	D_8	D_9	n-d_5
80D12	80	125	150	185	4-Φ18	80	135		160	195	4-Φ18
100D12	100	145	170	205	4-Φ18	100	155		180	215	4-Φ18

泵形尺寸表

单　位：毫米

尺寸 / 泵型号	安装尺寸																			泵脚尺寸			电机脚尺寸			电机型号
	L	L_1	L_2	L_3	L_4	L_5	L_6	L_7	L_8	L_9	L_{10}	H_1	H_2	H_3	H_4	B_1	B_2	B_3	n - d_1	L_{11}	B_4	n - d_2	L_{12}	B_5	n - d_3	
125D25x2	1480	1185	740	/	225	800	680	3	245	145	556	325	300	/	40	550	550	280	4 - Φ28	269	380	4 - M16	/	279	4 - M12	Y180M - 2
125D25x3	1675	1560	870	/	410	890	785	3	335	240	568	325	300	/	40	550	550	280	4 - Φ28	359	380	4 - M16	/	318	4 - M16	Y200L_1 - 2
125D25x4	1765	1560	870	/	410	980	785	3	425	330	568	325	300	/	40	550	550	280	4 - Φ28	449	380	4 - M16	/	318	4 - M16	Y200L_2 - 2
125D25x5	1895	1560	870	/	410	1070	825	3	515	330	587	325	300	/	40	550	550	280	4 - Φ28	539	380	4 - M16	/	356	4 - M16	Y225M - 2
125D25x6	2100	1760	1220	610	300	1160	940	3	605	220	633	365	300	/	40	600	600	280	6 - Φ28	629	380	4 - M16	/	406	4 - M20	Y250M - 2
125D25x7	2260	2030	1380	690	340	1250	1010	3	695	168	635	395	300	/	40	550	690	280	6 - Φ28	719	380	4 - M16	/	457	4 - M20	Y280S - 2
125D25x8	2350	2030	1380	690	340	1340	1010	3	785	258	635	395	300	/	40	550	690	280	6 - Φ28	809	380	4 - M16	/	457	4 - M20	Y280S - 2
125D25x9	2490	2130	1460	730	340	1430	1060	3	875	298	635	395	300	/	40	550	690	280	6 - Φ28	889	380	4 - M16	/	457	4 - M20	Y280M - 2

进口法兰尺寸											
	D_1	D_2	D_3	D_4	n - d_4	D_5	D_6	D_7	D_8	D_9	n - d_5
125D25	125	170	200	235	8 - Φ18	125	190		220	270	8 - Φ25

泵形尺寸表

单　位：毫米

尺寸 / 泵型号	安装尺寸																			泵脚尺寸			电机脚尺寸			电机型号
	L	L_1	L_2	L_3	L_4	L_5	L_6	L_7	L_8	L_9	L_{10}	H_1	H_2	H_3	H_4	B_1	B_2	B_3	n - d_1	L_{11}	B_4	n - d_2	L_{12}	B_5	n - d_3	
150D30x2	1902	1424	980	-	200	1070	845	4	310	165	721	420	350	305	60	630	570	350	4 - Φ27	235	420	4 - M16	331	356	4 - M16	Y225M - 4 (B_3)(45千瓦)
150D30x3	2172	1679	1130	530	260	1185	1000	4	425	229	762	420	350	360	60	630	720	350	6 - Φ27	350	420	4 - M16	368	457	4 - M20	Y280S - 4 (B_3)(75千瓦)
150D30x4	2337	1820	1200	600	305	1300	1050	4	540	276	762	420	350	360	60	630	720	350	6 - Φ27	465	420	4 - M16	419	457	4 - M20	Y280M - 4 (B_3)(90千瓦)
15D30x50	3052 (3067)	2162	1450	700	367	1415	1620 (1635)	4	655	332	892	535	350	480 (500)	60	630	900	350	6 - Φ27	580	420	4 - M16	490	620	4 - M20	JR114 - 4 JS114 - 4 (115千瓦)
150D30x6	3268 (3282)	2397	1550	750	432	1530	1720 (1535)	4	770	397	892	535	350	480	60	630	900	350	6 - Φ27	695	420	4 - M16	590	620	4 - M20	JR115 - 4 JS115 - 4 (135千瓦)
150D30x7	3382 (3397)	2512	1600	800	497	1645	1720 (1535)	4	885	462	892	535	350	480 (500)	60	630	900	350	6 - Φ27	810	420	4 - M16	590	620	4 - M20	JR116 - 4 JS116 - 4 (155千瓦)
150D30x8	3647 (3562)	2652	1750	800	537	1760	1700 (1785)	4	1000	502	892	535	350	480 (500)	60	630	900	350	6 - Φ27	925	420	4 - M16	640	620	4 - M20	JR117 - 4 JS117 - 4 (180千瓦)
150D30x9	3622 (3632)	2721	1800	900	526	1875	1730 (1740)	4	1115	487	922	610	350	545 (555)	60	630	1000	350	6 - Φ27	1040	420	4 - M16	550	710	4 - M27	JR126 - 4 JS126 - 4 (225千瓦)
150D30x10	3747 (3747)	2836	1900	1000	541	1990	1730 (1740)	4	1230	502	922	610	350	545 (555)	60	630	1000	350	6 - Φ27	1155	420	4 - M16	550	710	4 - M27	JR126 - 4 JS126 - 4 (225千瓦)

注：表中5 - 10段的外形尺寸按JR电机系列尺寸计算，全部电机均为380伏。L、L_5、H_3栏括号（）的数据，按广州电机厂样本

进口法兰尺寸											
	D_1	D_2	D_3	D_4	n - d_4	D_5	D_6	D_7	D_8	D_9	n - d_5
15D30	150	210	240	285	8 - Φ23	150	218		250	300	8 - Φ25

泵形尺寸表

单　位：毫米

尺寸 / 泵型号	安装尺寸																				泵脚尺寸			电机脚尺寸			电机型号
	L	L_1	L_2	L_3	L_4	L_5	L_6	L_7	L_8	L_{10}	L_{12}	H_1	H_2	H_3	H_4	H_5	B_1	B_2	B_3	n - d_1	L_{11}	B_4	n - d_2	L_9	B_5 (B_2)	n - d_3	
200D43x2	2768 (2783)	2080	1550	750	265	1160	1620	5	376	910	/	535	407.5	375	60	/	740	900	450	6 - Φ27	292	520	4 - Φ25	490	620	4 - M24	JRQ114 - 4 (115kW)
200D43x3	2998 (3013)	2080	1550	750	265	1290	1720	5	506.5	910	/	535	407.5	385	60	/	740	900	450	6 - Φ27	422	520	4 - Φ25	590	620	4 - M24	JRQ116 - 4 (155kW)
200D43x4	3138 (3148)	1420	641	552	/	755	158	5	1730 (1740)	897	440	400	407.5	450	25	545 (555)	520	/	450	4 - Φ27	/	720	4 - Φ25	550	710	4 - M27	JRQ126 - 4 (225kW)
200D43x5	3368 (3378)	1550	771	682	/	885	158	5	1830 (1840)	927	570	400	407.5	450	25	545 (555)	520	/	450	4 - Φ27	/	720	4 - Φ25	650	710	4 - M27	JRQ127 - 4 (260kW)
200D43x6	3548	1680	901	812	/	1015	158	5	1880	927	700	400	407.5	500	25	625	520	/	450	4 - Φ27	/	720	4 - Φ25	760	790	4 - M27	JRQ136 - 4* (300kW)
200D43x7	3808	1810	1031	942	/	1145	158	5	1980	927	830	400	407.5	500	25	625	520	/	450	4 - Φ27	/	720	4 - Φ25	860	790	4 - M27	JRQ137 - 4* (350kW)
200D43x8	3938	1940	1161	1072	/	1275	158	5	1980	927	960	400	407.5	500	25	625	520	/	450	4 - Φ27	/	720	4 - Φ25	860	790	4 - M27	JRQ138 - 4* (410kW)
200D43x9	4288	2070	1291	1202	/	1405	158	5	2220	1047	1090	400	407.5	560	25	570	520	/	450	4 - Φ27	/	720	4 - Φ25	870	940	4 - M36	JRQ148 - 4** (440kW)

注：*为3000V；**为6000V；其余为380V；L、L_8、H_5拦括号的数据，按广州电机厂样本。

进口法兰尺寸											
	D_1	D_2	D_3	D_4	n - d_4	D_5	D_6	D_7	D_8	D_9	n - d_5
200D43	200	265	295	355	8 - Φ23	200	278		310	360	12 - Φ30

性能曲线及性能表

一级泵性能曲线图

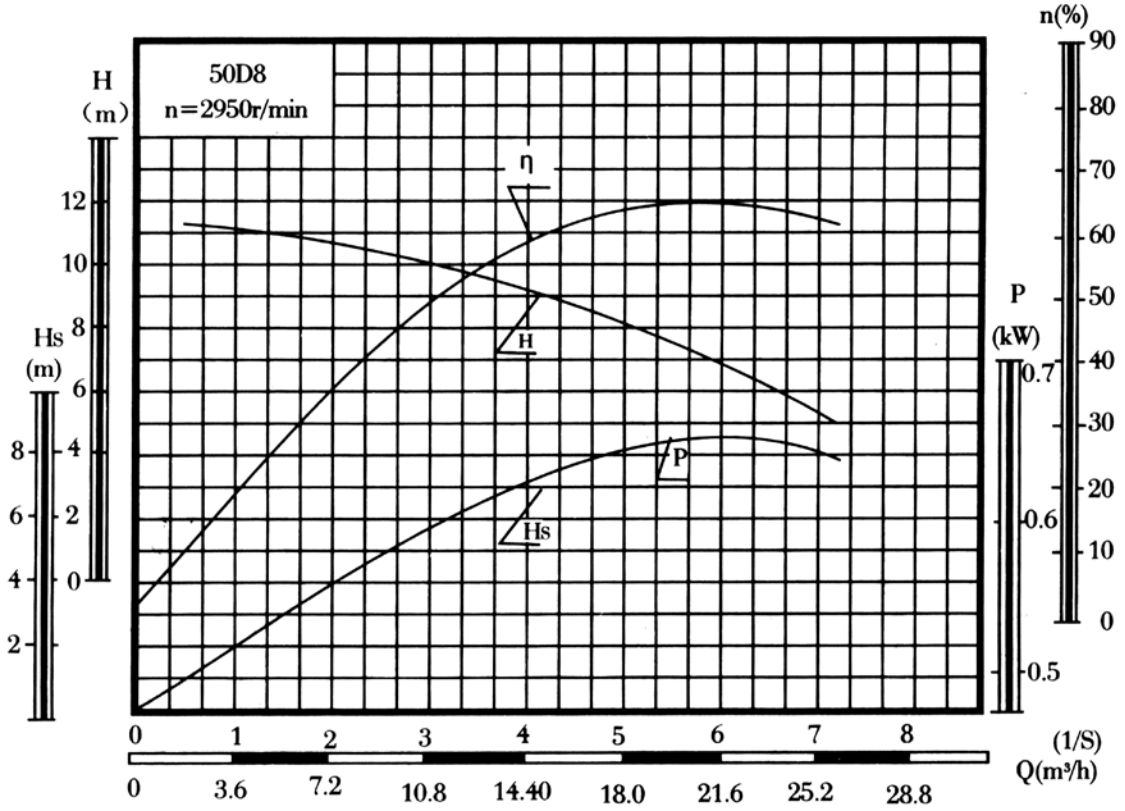

泵型号	级数	流量Q		扬程 H (m)	转速 H (r/min)	功率P		效率 η (%)	允许吸上真空高度 Hs (m)	叶轮直径 D2 (mm)	泵重量 W (Kg)
		(m^3/h)	(1/S)			轴功率 (KW)	电动机功率 (KW)				
50D8	3	12.6 18.0 21.6	3.5 5.0 6.0	29.1 25.5 21.9	2950	1.815 1.935 1.98	2.2	55 64.5 65	7.05 6.6 6.2	94	65
	4	12.6 18.0 21.6	3.5 5.0 6.0	38.8 34.0 29.2	2950	2.42 2.58 2.64	3	55 64.5 65	7.05 6.6 6.2	94	77
	5	12.6 18.0 21.6	3.5 5.0 6.0	48.5 42.5 36.5	2950	3.025 3.225 3.30	4	55 64.5 65	7.05 6.6 6.2	94	90
	6	12.6 18.0 21.6	3.5 5.0 6.0	58.2 51.0 43.8	2950	3.63 3.87 3.96	5.5	55 64.5 65	7.05 6.6 6.2	94	102
	7	12.6 18.0 21.6	3.5 5.0 6.0	67.9 59.5 51.1	2950	4.235 4.515 4.62	5.5	55 64.5 65	7.05 6.6 6.2	94	115
	8	12.6 18.0 21.6	3.5 5.0 6.0	77.6 68.0 58.4	2950	4.84 5.16 5.28	7.5	55 64.5 65	7.05 6.6 6.2	94	127
	9	12.6 18.0 21.6	3.5 5.0 6.0	87.6 76.5 65.7	2950	5.445 5.805 5.940	7.5	55 64.5 65	7.05 6.6 6.2	94	139

曲线图系一级的性能级数增加时流量不变，扬程按比例增加，例如3级即系图中查得的扬程乘3，4级乘4，其余类推。

性能曲线及性能表

一级泵性能曲线图

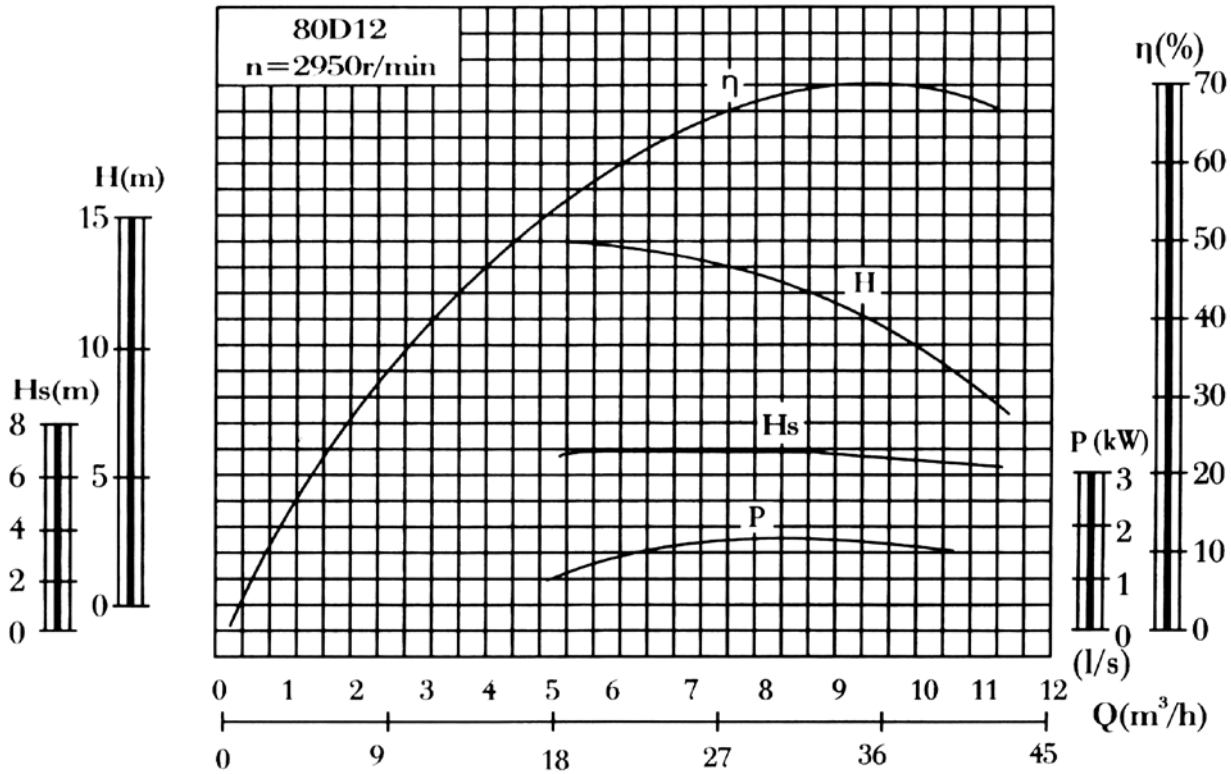

泵型号	级数	流量Q		扬程 H (m)	转速 H (r/min)	功率P		效率 η (%)	允许吸上真空高度 Hs (m)	叶轮直径 D2 (mm)	泵重量 W (Kg)
		(m^3/h)	(1/S)			轴功率 (KW)	电动机功率 (KW)				
80D12	2	25.4 32.4 39.9	7.06 9.0 11.08	26.8 23.6 18.9	2950	2.85 2.93 3.64	4	65 71 67	6.8 6.7 6.6	110	100
	3	25.4 32.4 39.9	7.06 9.0 11.08	40.3 35.3 28.3	2950	4.26 4.38 4.56	5.5	65 71 67	6.8 6.7 6.6	110	118
	4	25.4 32.4 39.9	7.06 9.0 11.08	53.7 47.1 37.3	2950	5.58 5.77 5.95	7.5	65 71 67	6.8 6.7 6.6	110	136
	5	25.4 32.4 39.9	7.06 9.0 11.08	67.1 58.9 47.1	2950	6.79 7.22 7.46	11	65 71 67	6.8 6.7 6.6	110	154
	6	25.4 32.4 39.9	7.06 9.0 11.08	80.6 70.7 56.6	2950	8.38 8.66 8.97	11	65 71 67	6.8 6.7 6.6	110	172
	7	25.4 32.4 39.9	7.06 9.0 11.08	94 82.5 66	2950	9.77 10.11 10.46	15	65 71 67	6.8 6.7 6.6	110	190
	8	25.4 32.4 39.9	7.06 9.0 11.08	107.4 94 75.7	2950	10.17 11.55 11.77	15	65 71 67	6.8 6.7 6.6	110	208
	9	25.4 32.4 39.9	7.06 9.0 11.08	120.6 106.1 84.9	2950	12.56 13 13.47	18.5	65 71 67	6.8 6.7 6.6	110	225

性能曲线及性能表

一级泵性能曲线图

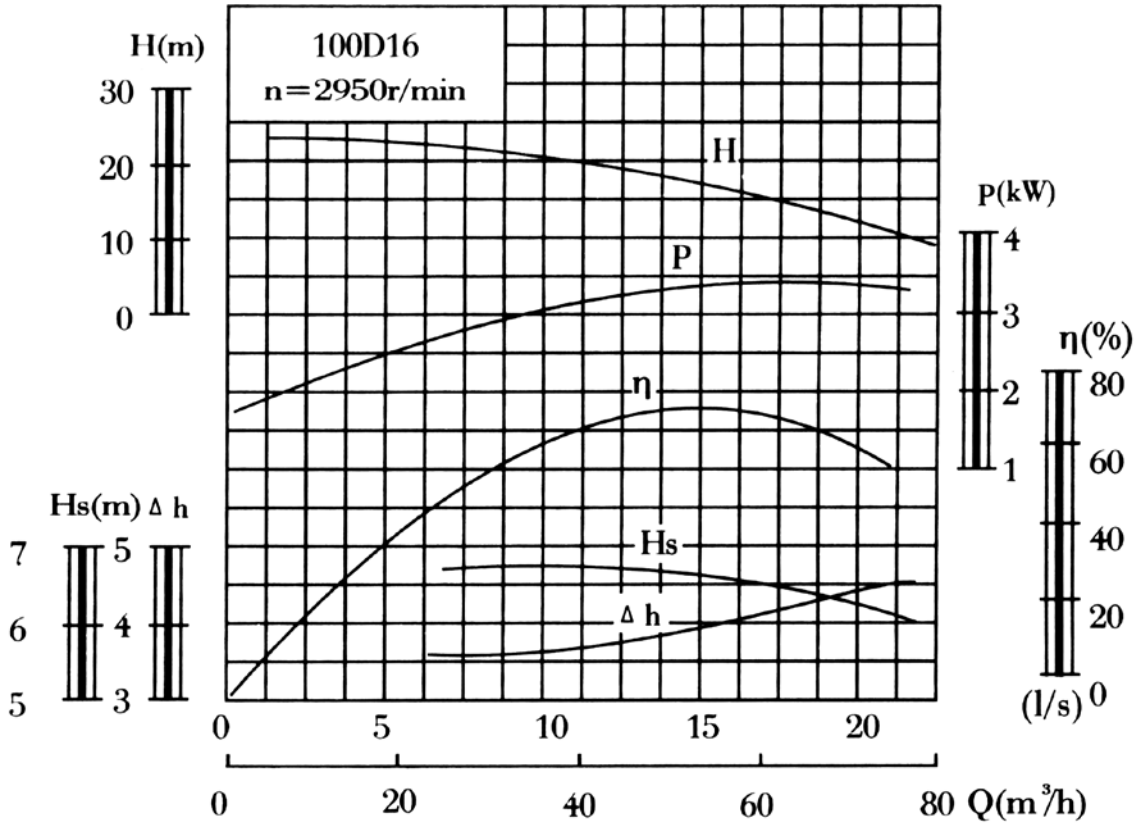

泵型号	级数	流量Q		扬程 H (m)	转速 H (r/min)	功率P		效率 η (%)	允许吸上真空高度 Hs (m)	叶轮直径 D2 (mm)	泵重量 W (Kg)
		(m^3/h)	(1/S)			轴功率 (KW)	电动机功率 (KW)				
100D16	3	39.6 54.0 72.0	11 15 20	53.4 46.5 32.4	2950	8.59 9.11 9.48	11	68 76 68	6.7 6.6 6.3	128	179
	4	39.6 54.0 72.0	11 15 20	71.2 62 43.2	2950	11.29 12 12.45	15	68 76 68	6.7 6.6 6.3	128	206
	5	39.6 54.0 72.0	11 15 20	89 77.5 54	2950	14.11 15 15.57	18.5	68 76 68	6.7 6.6 6.3	128	233
	6	39.6 54.0 72.0	11 15 20	106.8 93 64.8	2950	16.93 18 18.7	22	68 76 68	6.7 6.6 6.3	128	261
	7	39.6 54.0 72.0	11 15 20	124.6 108.5 75.6	2950	19.75 21 21.8	30	68 76 68	6.7 6.6 6.3	128	278
	8	39.6 54.0 72.0	11 15 20	142.4 124 86.4	2950	22.56 24 24.9	30	68 76 68	6.7 6.6 6.3	128	315
	9	39.6 54.0 72.0	11 15 20	160.2 139.5 97.2	2950	25.4 27 28	30	68 76 68	6.7 6.6 6.3	128	348

性能曲线及性能表

一级泵性能曲线图

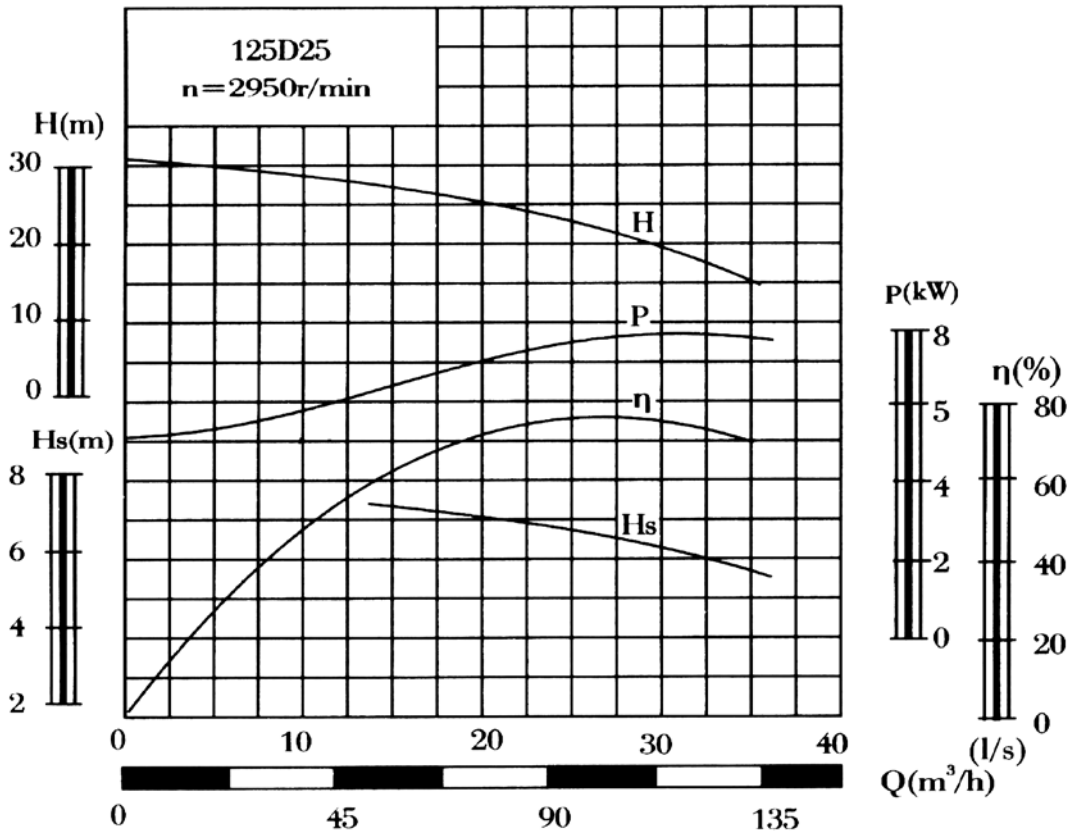

泵型号	级数	流量Q		扬程 H (m)	转速 H (r/min)	功率P		效率 η (%)	允许吸上真空高度 Hs (m)	叶轮直径 D2 (mm)	泵重量 W (Kg)
		(m^3/h)	(1/S)			轴功率 (KW)	电动机功率 (KW)				
125D25	2	72.0 101 119	20 28 33	51.2 43.0 35.0	2950	14.2 15.2 15.3	22	70.5 77.5 74.0	6	156	261
	3	72.0 101 119	20 28 33	76.8 64.5 52.5	2950	21.3 22.8 22.95	30	70.5 77.5 74.0	6	156	298
	4	72.0 101 119	20 28 33	102.4 86.0 70.0	2950	28.4 30.4 30.6	37	70.5 77.5 74.0	6	156	335
	5	72.0 101 119	20 28 33	128 107.5 87.5	2950	35.5 38.0 38.25	45	70.5 77.5 74.0	6	156	372
	6	72.0 101 119	20 28 33	153.6 129.0 105.0	2950	42.6 45.6 45.9	55	70.5 77.5 74.0	6	156	409
	7	72.0 101 119	20 28 33	179.2 150.5 122.5	2950	49.7 53.2 53.55	75	70.5 77.5 74.0	6	156	446
	8	72.0 101 119	20 28 33	204.8 172.0 140.0	2950	56.8 60.8 61.2	75	70.5 77.5 74.0	6	156	483
	9	72.0 101 119	20 28 33	230.4 193.5 157.5	2950	63.9 68.4 68.85	90	70.5 77.5 74.0	6	156	520

性能曲线及性能表

一级泵性能曲线图

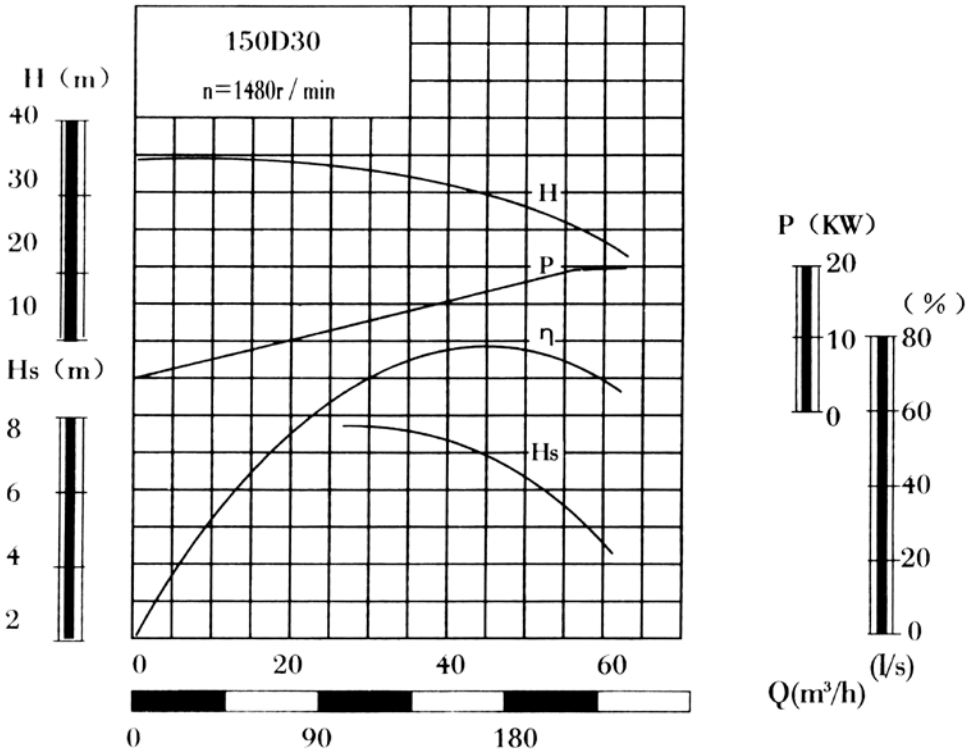

泵型号	级数	流量Q		扬程 H (m)	转速 H (r/min)	功率P		效率 η (%)	允许吸上真空高度 Hs (m)	叶轮直径 D2 (mm)	泵重量 W (Kg)
		(m^3/h)	(1/S)			轴功率 (KW)	电动机功率 (KW)				
150D30	2	119 155 190	33.1 43.1 52.8	66 60 52	1480	29.3 33.2 36.5	45	73 76 75	7.2 6.9 5.8	305	484
	3	119 155 190	33.1 43.1 52.8	98.1 92.1 84.0	1480	43.05 50.40 58.06	75	73 76 75	7.2 6.9 5.8	305	575
	4	119 155 190	33.1 43.1 52.8	130.8 122.8 112.0	1480	57.4 67.20 77.42	90	73 76 75	7.2 6.9 5.8	305	660
	5	119 155 190	33.1 43.1 52.8	163.5 152.5 140.0	1480	71.75 84.00 96.78	115	73 76 75	7.2 6.9 5.8	305	750
	6	119 155 190	33.1 43.1 52.8	196.2 184.2 168.0	1480	86.10 100.80 116.16	135	73 76 75	7.2 6.9 5.8	305	840
	7	119 155 190	33.1 43.1 52.8	228.9 214.9 196.0	1480	100.45 117.60 135.52	155	73 76 75	7.2 6.9 5.8	305	930
	8	119 155 190	33.1 43.1 52.8	261.6 245.6 224.0	1480	114.80 134.40 154.88	180	73 76 75	7.2 6.9 5.8	305	1020
	9	119 155 190	33.1 43.1 52.8	294.3 276.3 252.0	1480	129.15 151.20 174.24	225	73 76 75	7.2 6.9 5.8	305	1110
	10	119 155 190	33.1 43.1 52.8	327.0 307.0 280.0	1480	143.50 168.50 193.60	225	73 76 75	7.2 6.9 5.8	305	1200

性能曲线及性能表

一级泵性能曲线图

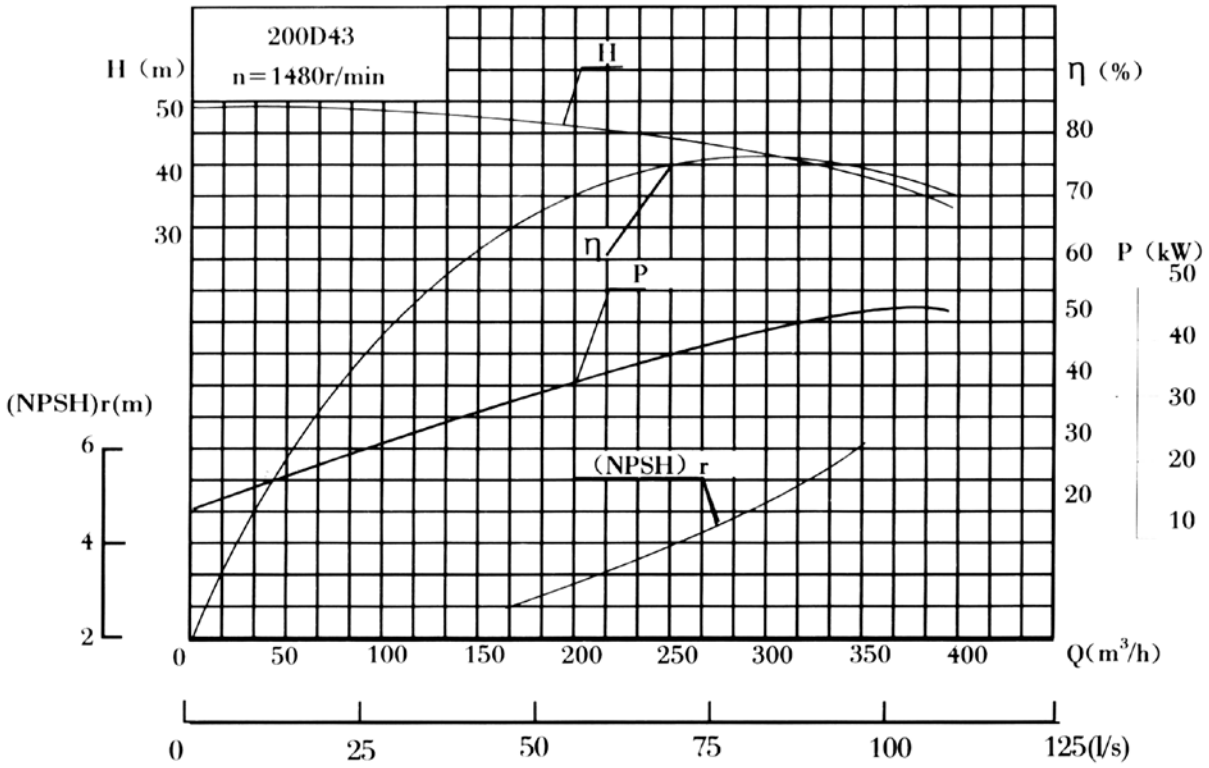

泵型号	级数	流量Q		扬程 H (m)	转速 H (r/min)	功率P		效率 η (%)	允许吸上真空高度 Hs (m)	叶轮直径 D2 (mm)	泵重量 W (Kg)
		(m^3/h)	(1/S)			轴功率 (KW)	电动机功率 (KW)				
200D43	2	185 280 335	51.4 77.8 93.1	94 86 76	1480	68.6 85.17 92.4	115	69 77 75	2.5 4.0 5.2	360	750
	3	185 280 335	51.4 77.8 93.1	141 129 114	1480	103 127.7 138.7	155	69 77 75	2.5 4.0 5.2	360	870
	4	185 280 335	51.4 77.8 93.1	188 172 152	1480	137.3 170.3 184.9	225	69 77 75	2.5 4.0 5.2	360	1000
	5	185 280 335	51.4 77.8 93.1	235 215 190	1480	171.6 212.9 231.1	260	69 77 75	2.5 4.0 5.2	360	1130
	6	185 280 335	51.4 77.8 93.1	282 258 228	1480	205.9 255.5 277.3	300	69 77 75	2.5 4.0 5.2	360	1260
	7	185 280 335	51.4 77.8 93.1	329 306 266	1480	240.2 298.1 323.6	350	69 77 75	2.5 4.0 5.2	360	1420
	8	185 280 335	51.4 77.8 93.1	376 344 304	1480	274.5 340.7 369.8	410	69 77 75	2.5 4.0 5.2	360	1580
	9	185 280 335	51.4 77.8 93.1	423 387 342	1480	308.2 383.2 416	440	69 77 75	2.5 4.0 5.2	360	1740

全国统一服务热线 400 604 3398

地　　址：广州市海珠区科韵南路133号
生产中心地址：佛山市南海区红岭路2号之一
销售部电话：（020）66834613 66834616 66834618
技术咨询：（0757）81093982
维修部电话：（020）66834630 66834631
服务投诉：（020）66834612

传　　真：（020）66834619 66834629
E - mail：sales@gygcn.com
网址URL：www.gypump.com

说明书内容如有改动，恕不另行通知
All specifications subject to change without notice

A - D20150301